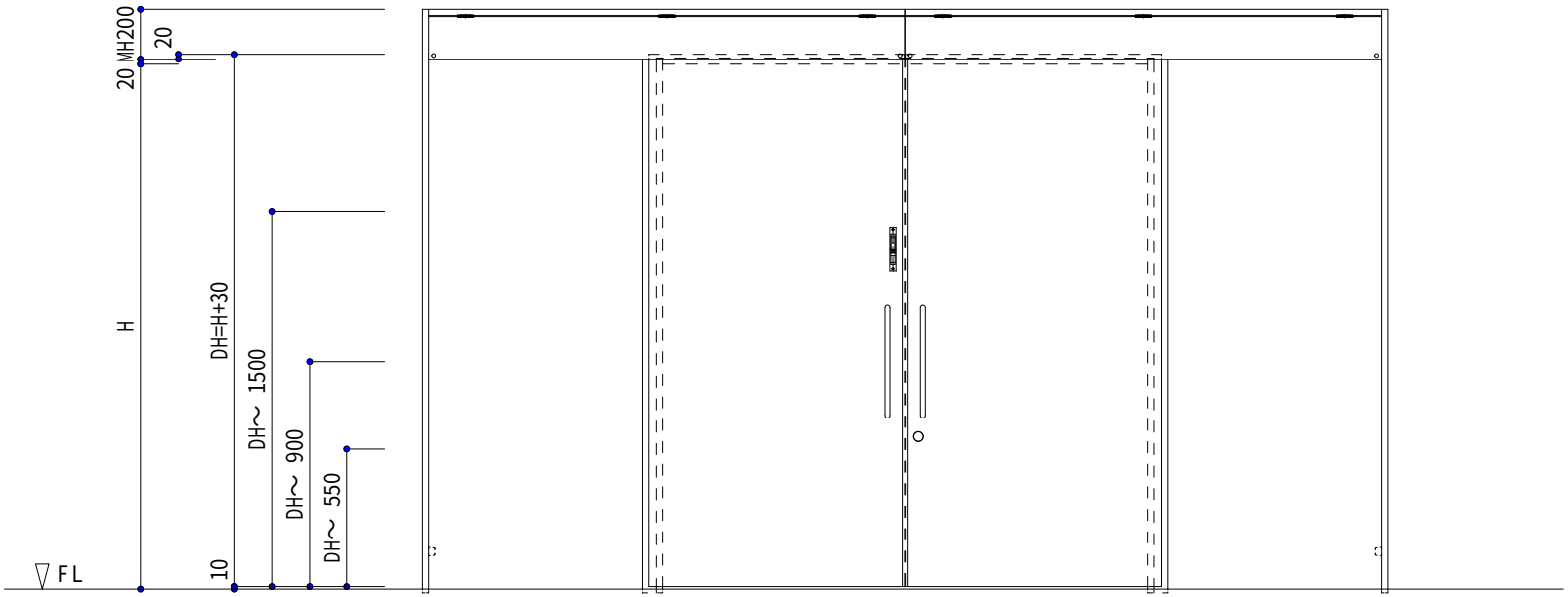

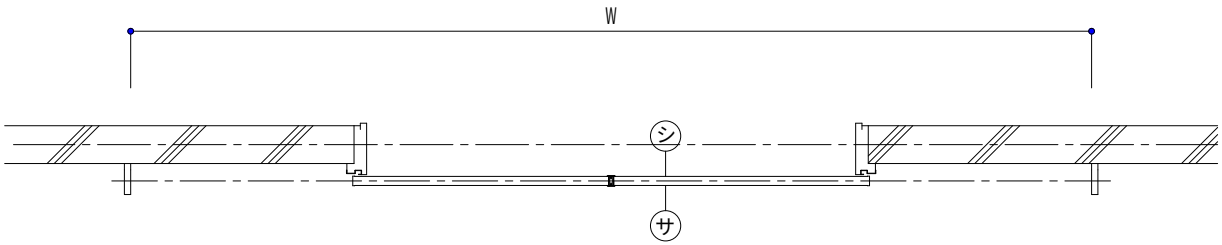

※鋼製扉(ステンレス製扉)適応範囲
1129≦有効W≦2649(2049)
1800≦有効H≦2100
※本図は右勝手を示す。
※点検カバーは屋内側設置のみとします。

BX 文化シヤッター株式会社　CS屋外タイプ　スチール枠(三方枠付きタイプ)-引分け(姿図)

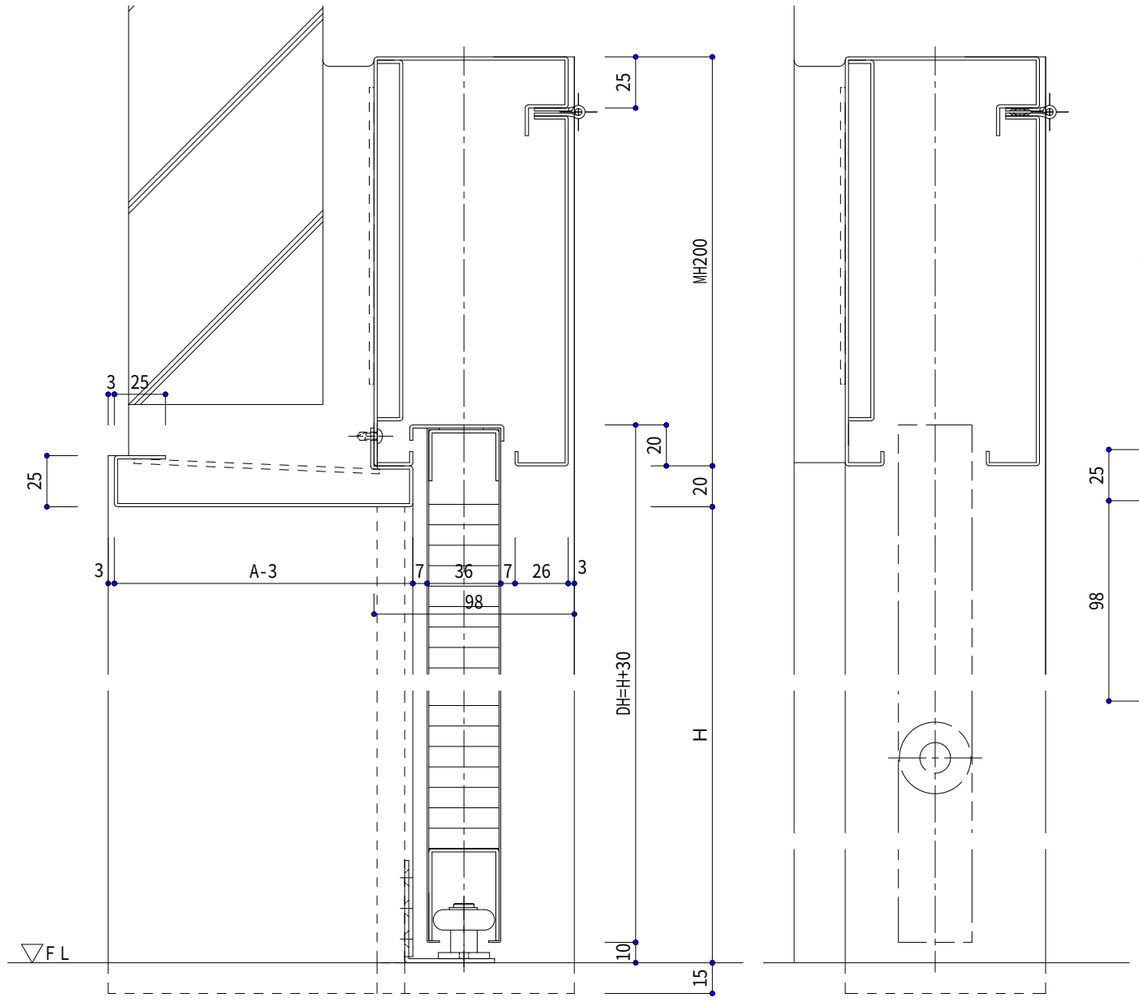

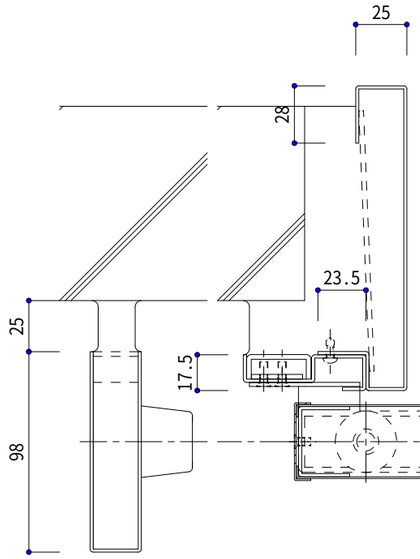

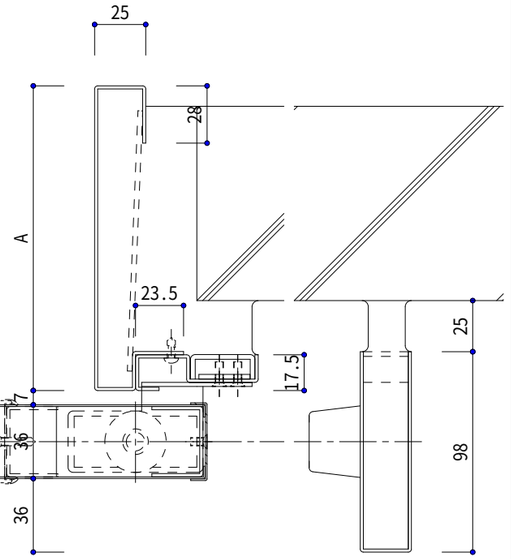

※本図は右勝手を示す。

BX 文化シヤッター株式会社　CS屋外タイプ　スチール枠(三方枠付きタイプ)-引分け(縦横断面図)

2017/03/24