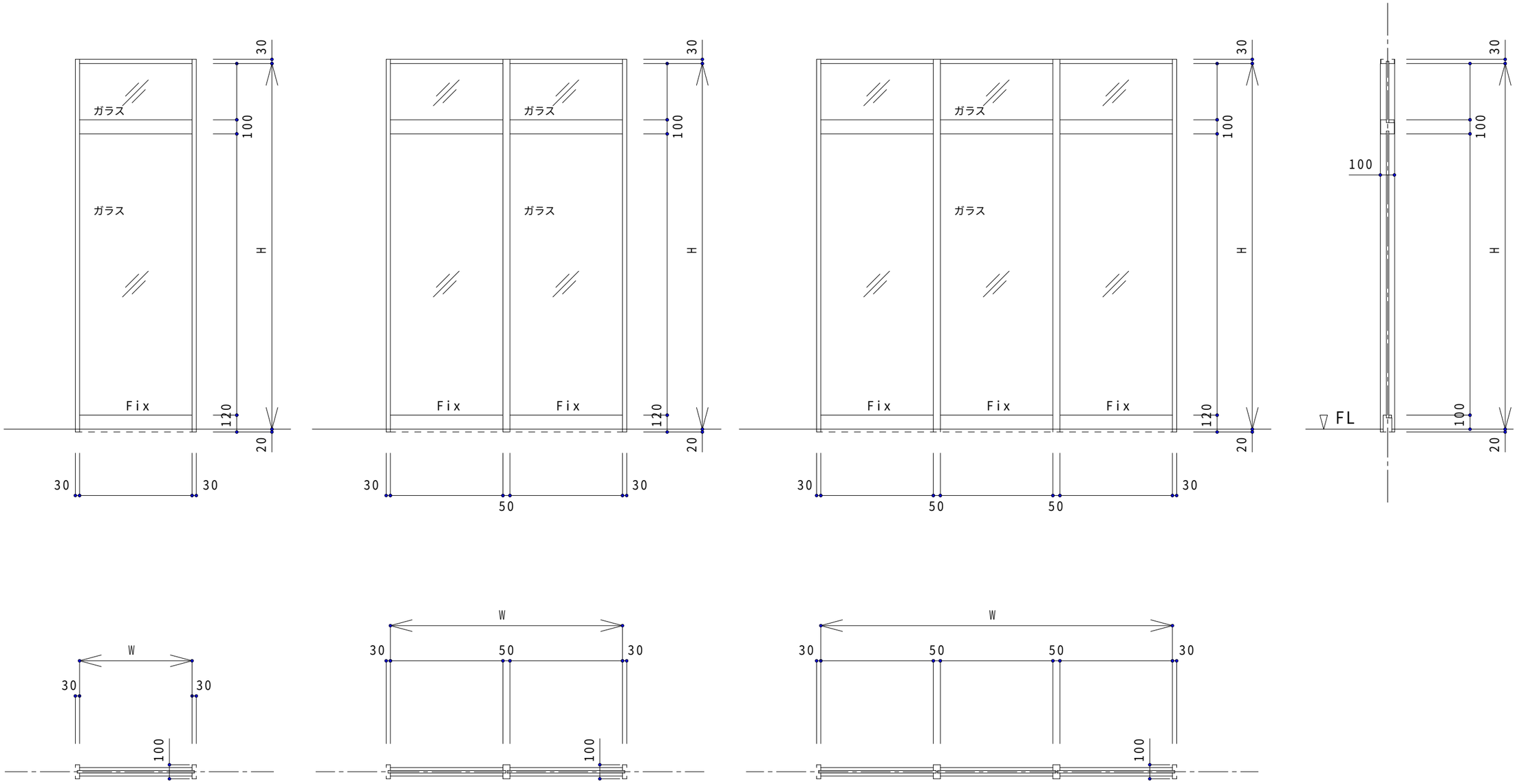
ガラス
ガラス
Fix
30
100
H
120
20
30
30
ガラス
ガラス
Fix
Fix
30
100
H
120
20
30
50
30
ガラス
ガラス
Fix
Fix
Fix
30
100
H
120
20
30
50
50
30
100
FL
30
100
H
100
20
W
30
30
100
W
30
50
30
100
W
30
50
50
30
100

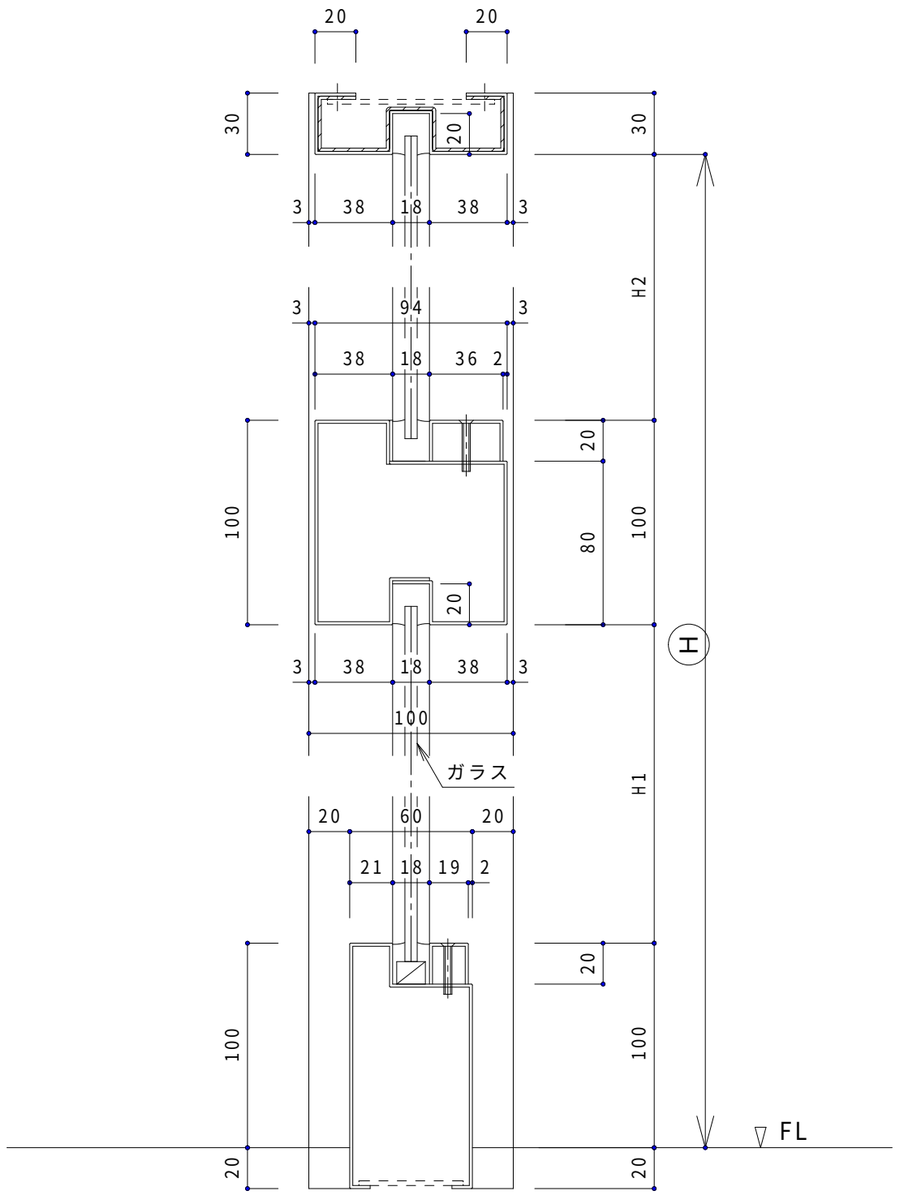
20
20
30
20
30
3
38
18
38
3
H2
3
94
3
38
18
36
2
20
100
80
100
20
H
3
38
18
38
3
100
ガラス
H1
20
60
20
21
18
19
2
20
100
100
FL
20
20

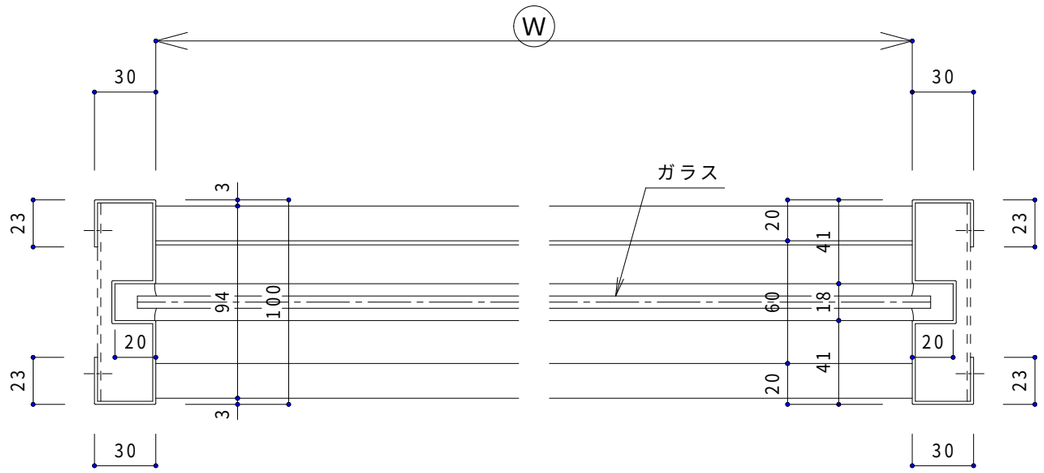
W
30
30
ガラス
23
3
20
41
23
94
100
60
18
20
20
23
41
23
20
3
30
30

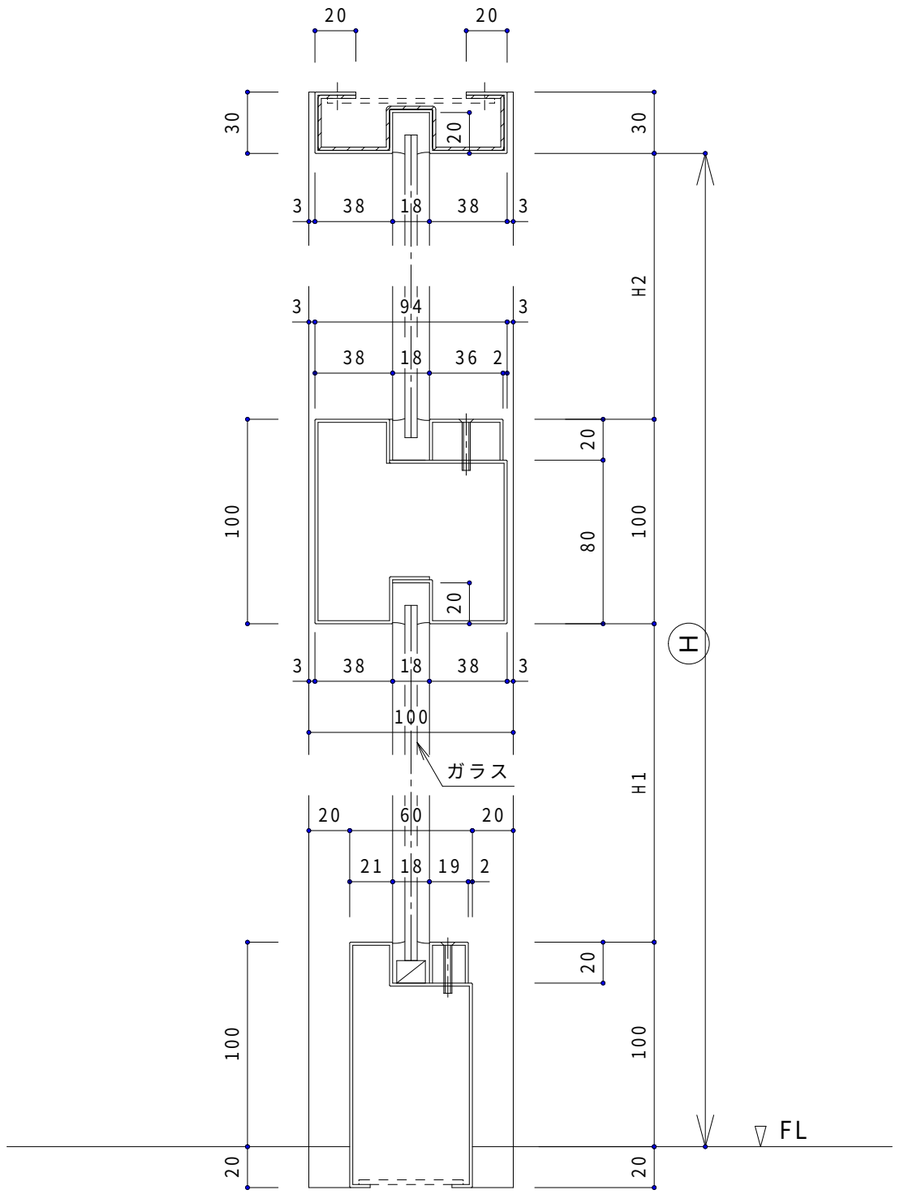

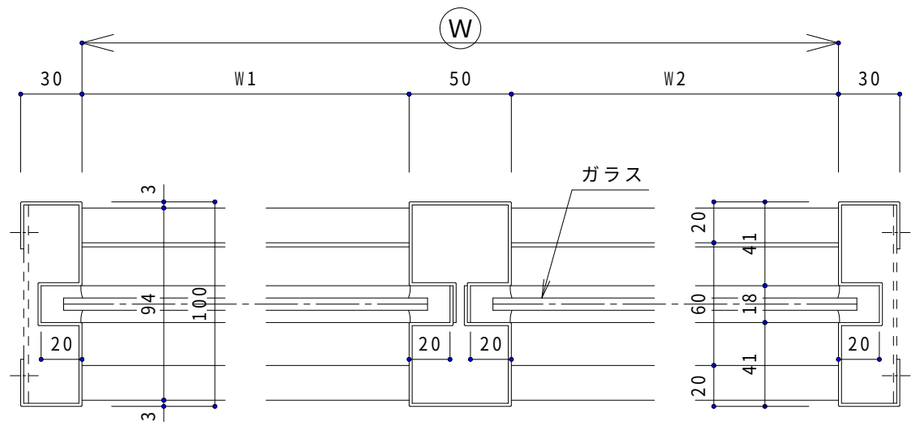

BX 文化シヤッター

F4-6-02　ＦＩＸ窓ランマ付（幅木タイプ）（２連）
(断面図)

2020/07/03

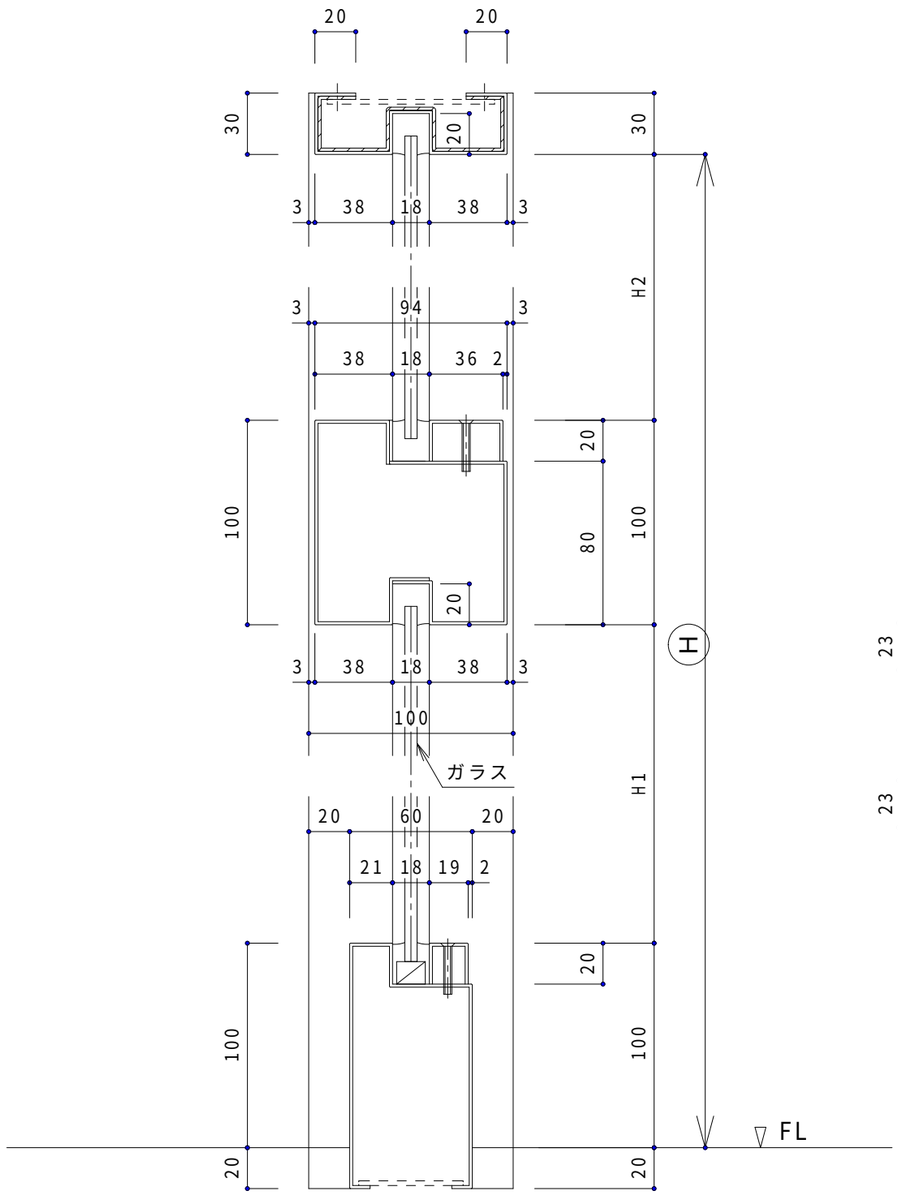

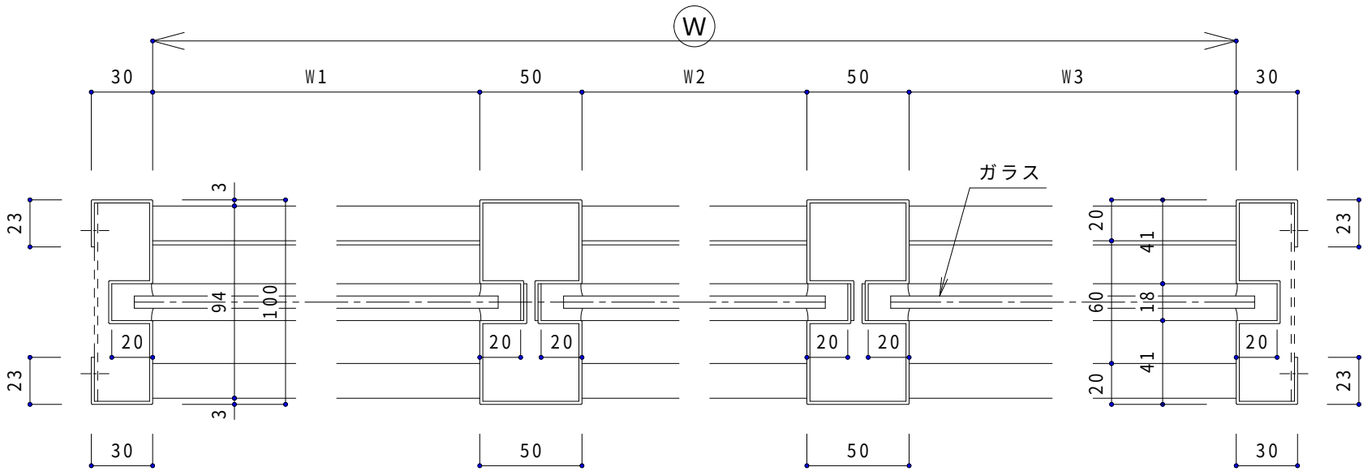

文化シヤッター

F4-6-02　ＦＩＸ窓ランマ付（幅木タイプ）（３連）
（断面図）

2020/07/03