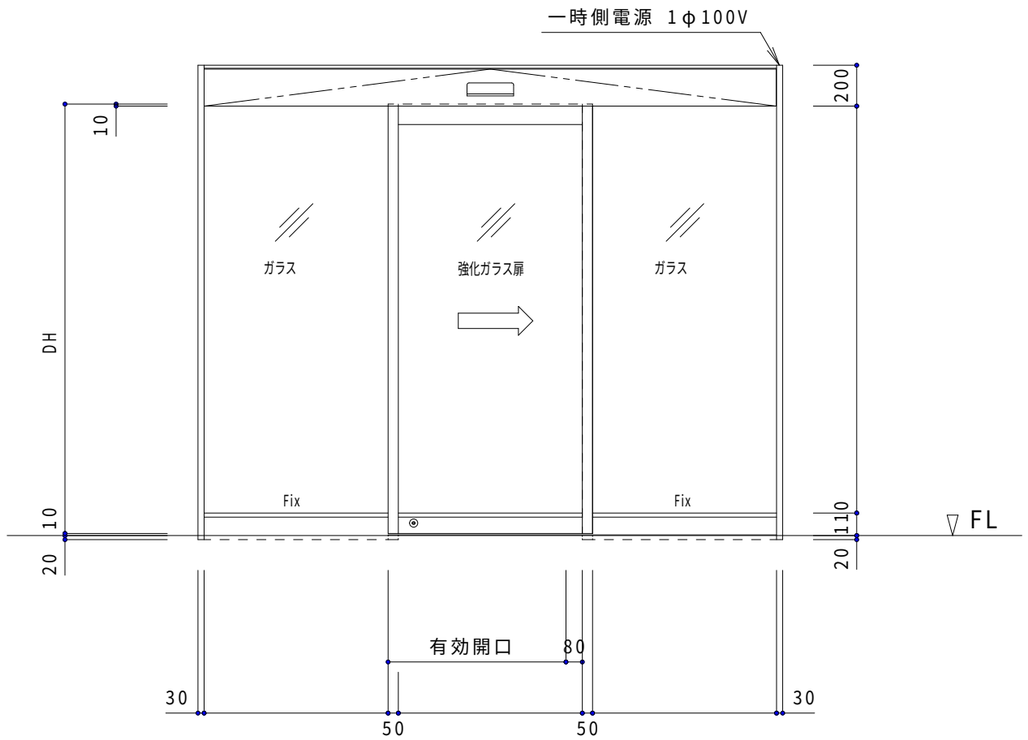

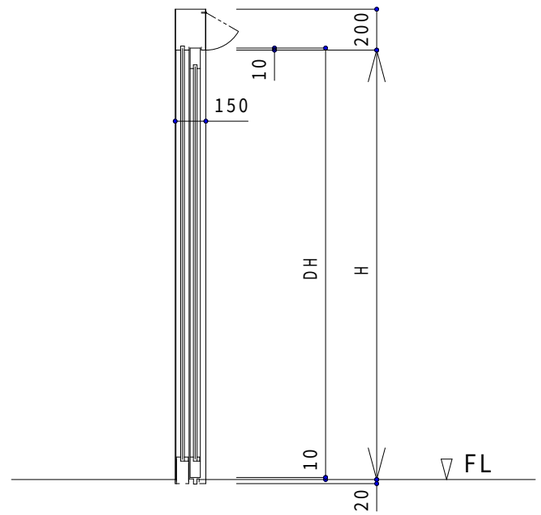

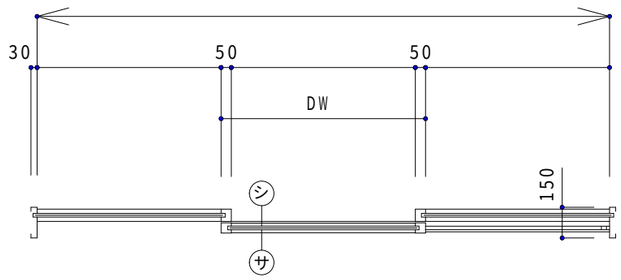

文化シヤッター

SFA-3-01　框扉　ランマ無
両袖ＦＩＸ付片引き自動扉(姿図)

2020/07/03

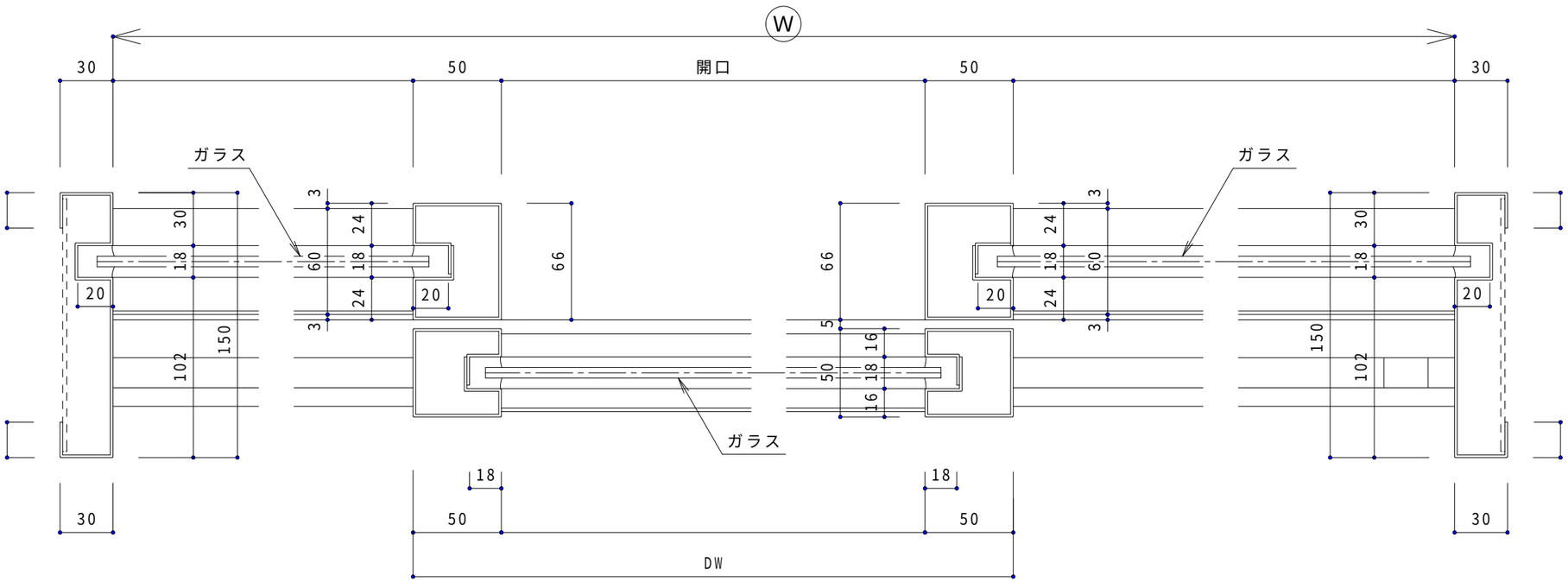

文化シヤッター

SFA-3-02　框扉　ランマ無

両袖ＦＩＸ付片引き自動扉(横断面図)

2020/07/03

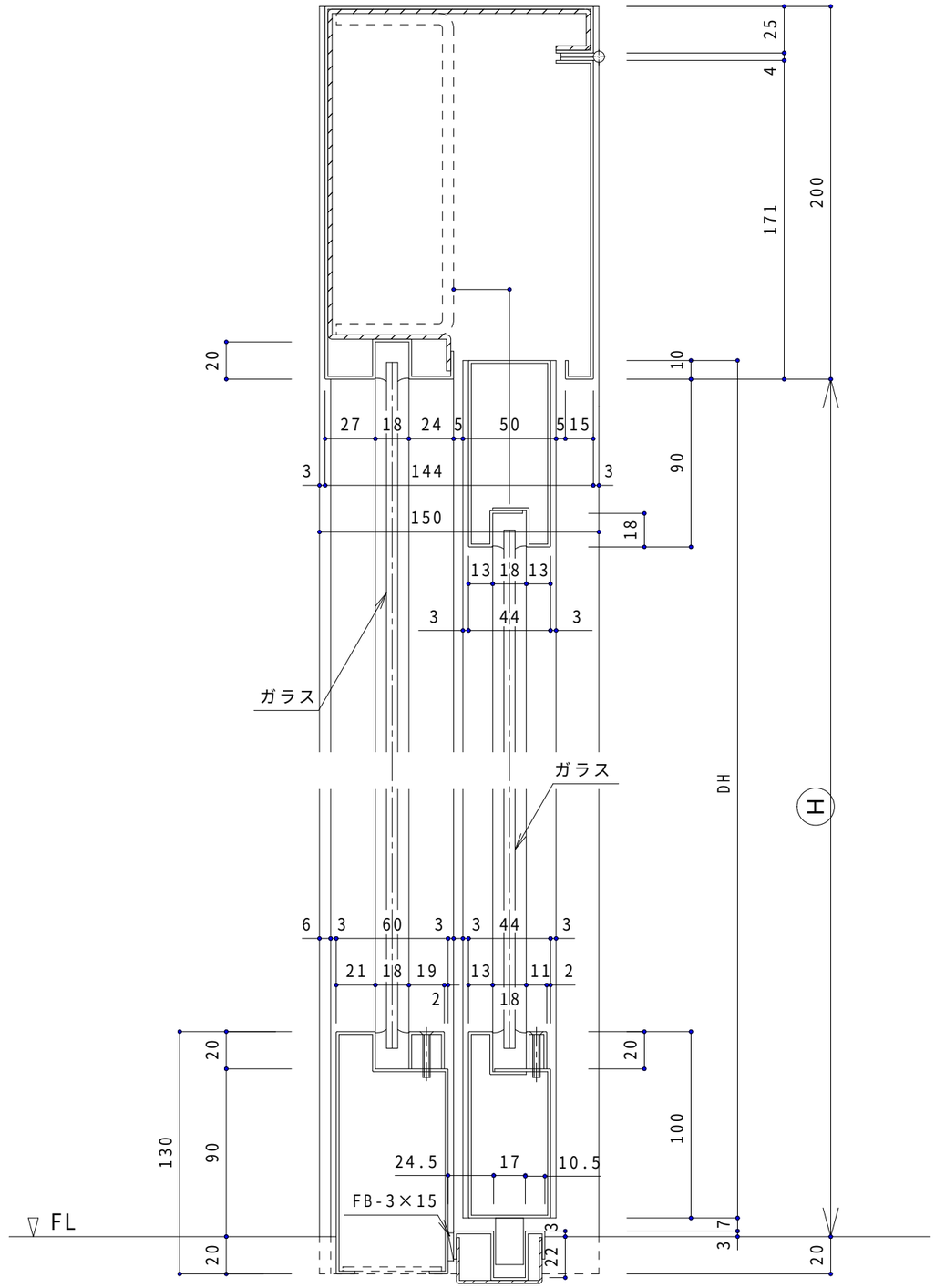

文化シヤッター

SFA-3-03　框扉　ランマ無

両袖ＦＩＸ付片引き自動扉(縦断面図)

2020/07/03