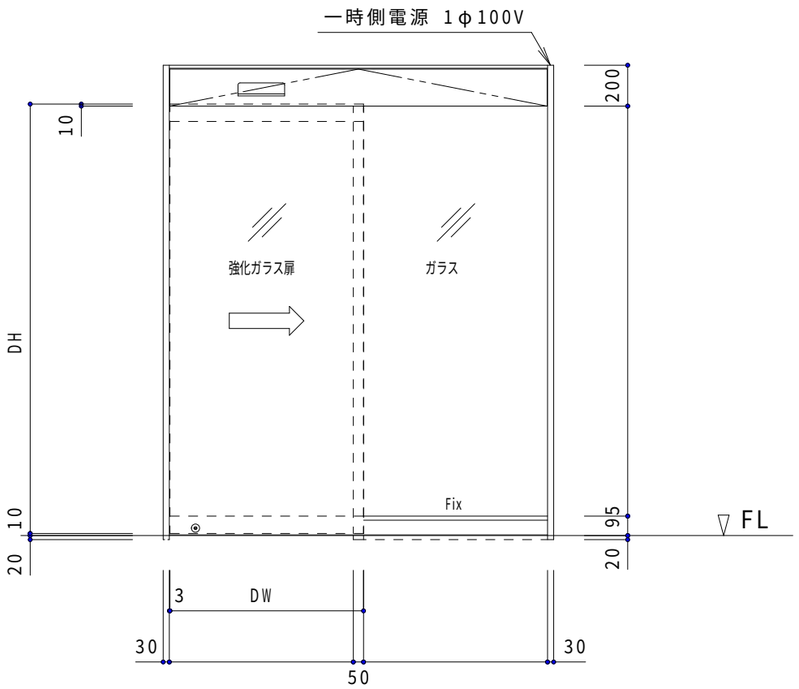

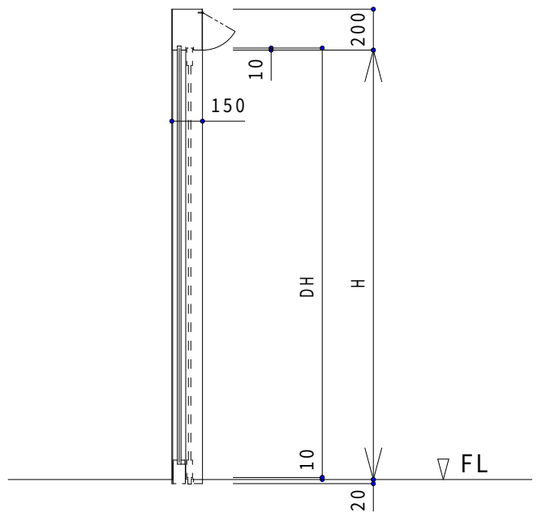

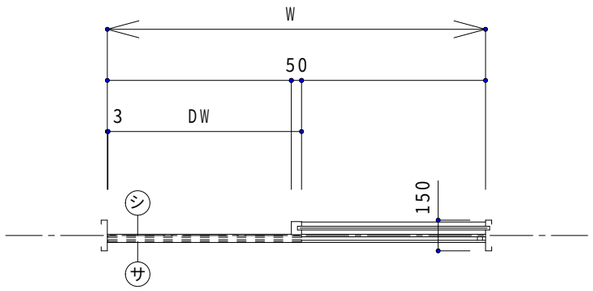

文化シヤッター

STA-2-01　強化ガラス扉　ランマ無
片袖ＦＩＸ付片引き自動扉(姿図)

2020/07/03

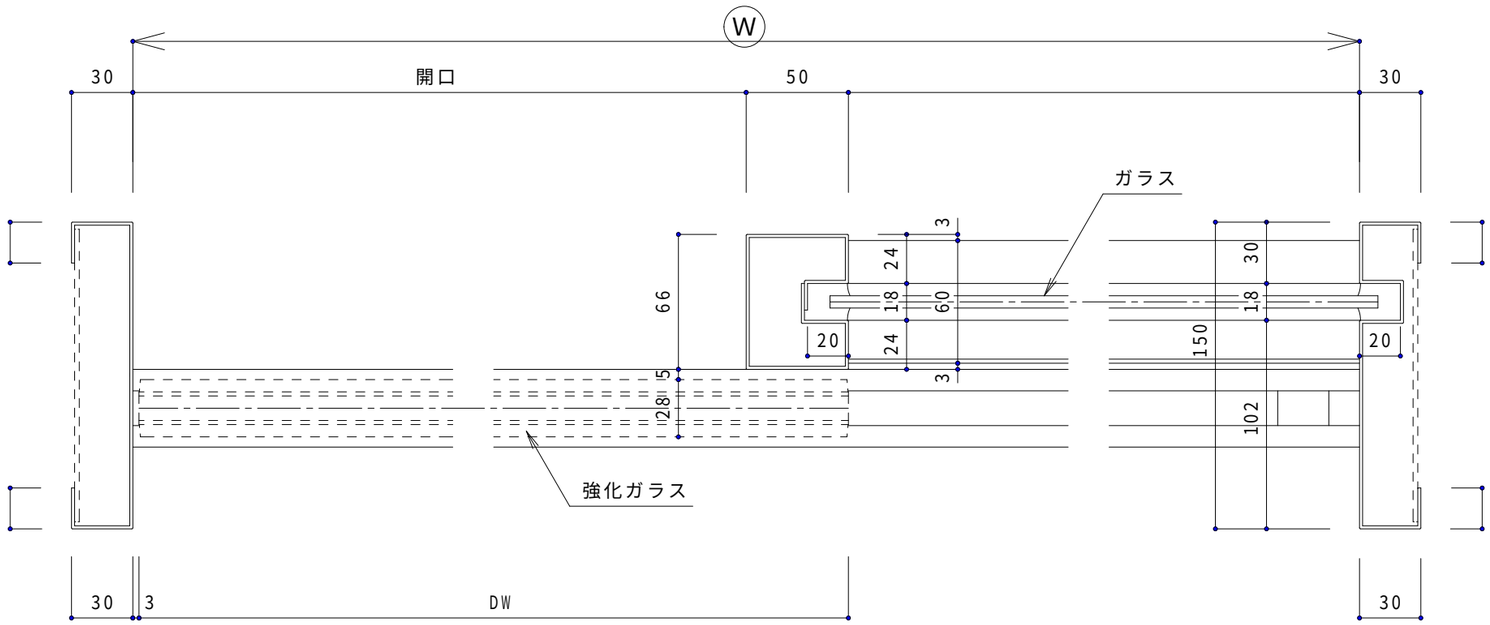

文化シヤッター

STA-2-02　強化ガラス扉　ランマ無
片袖ＦＩＸ付片引き自動扉(横断面図)

2020/07/03

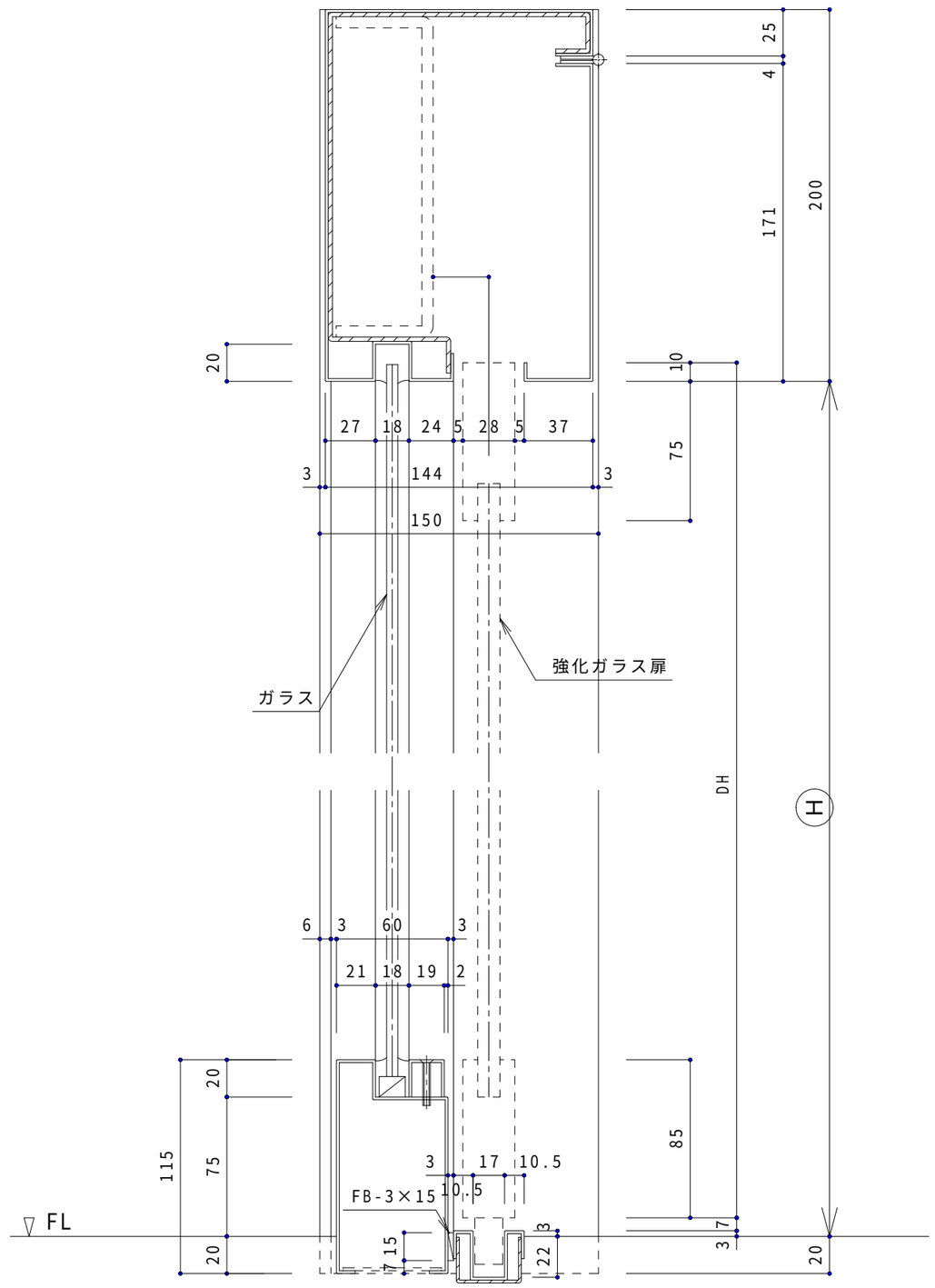

文化シヤッター

STA-2-03　強化ガラス扉　ランマ無
片袖ＦＩＸ付片引き自動扉(縦断面図)

2020/07/03