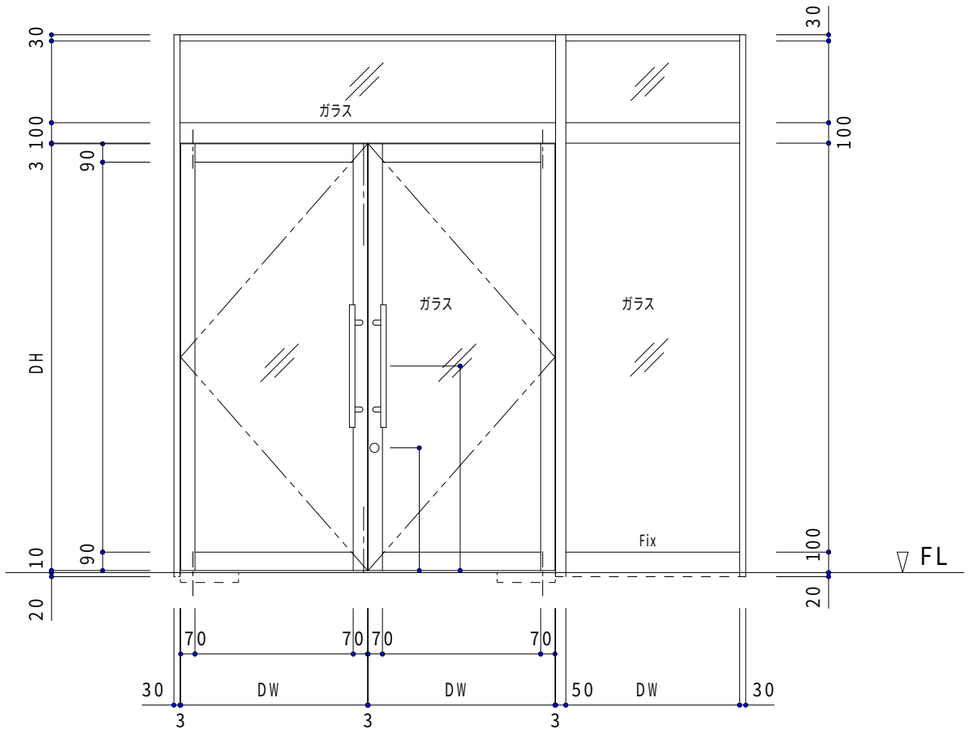

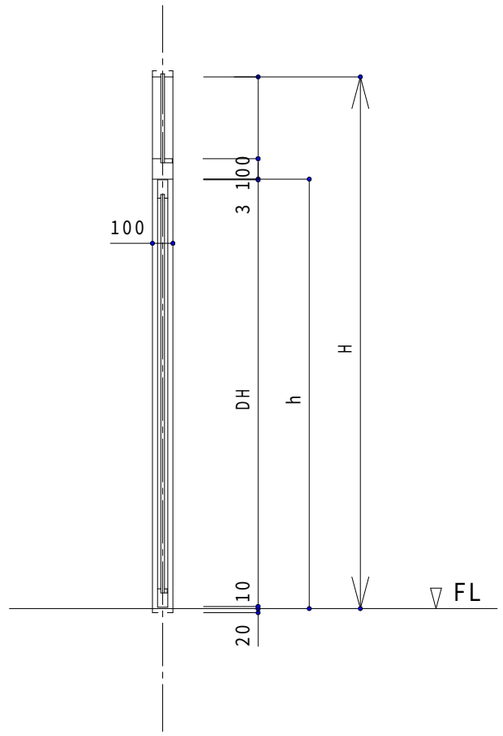

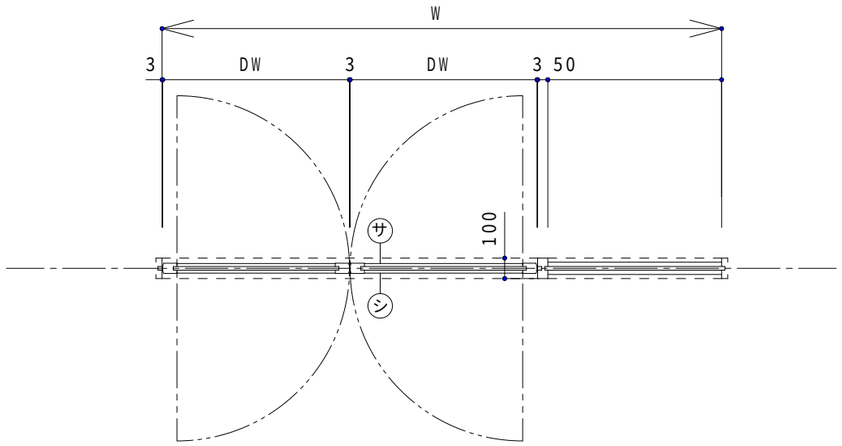

文化シヤッター

WF-5-01　框扉　ランマ付
片袖ＦＩＸ付両開き扉(姿図)

2020/07/03

欄間部詳細

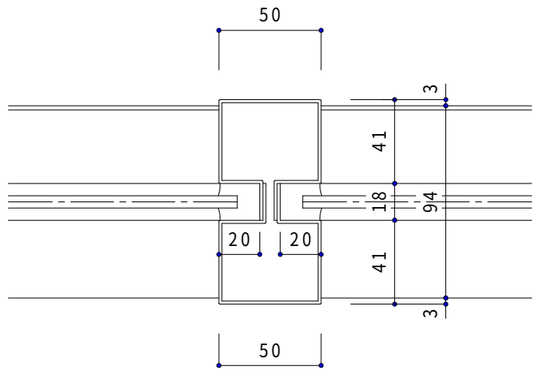
50
3
41
18
94
20
20
41
3
50

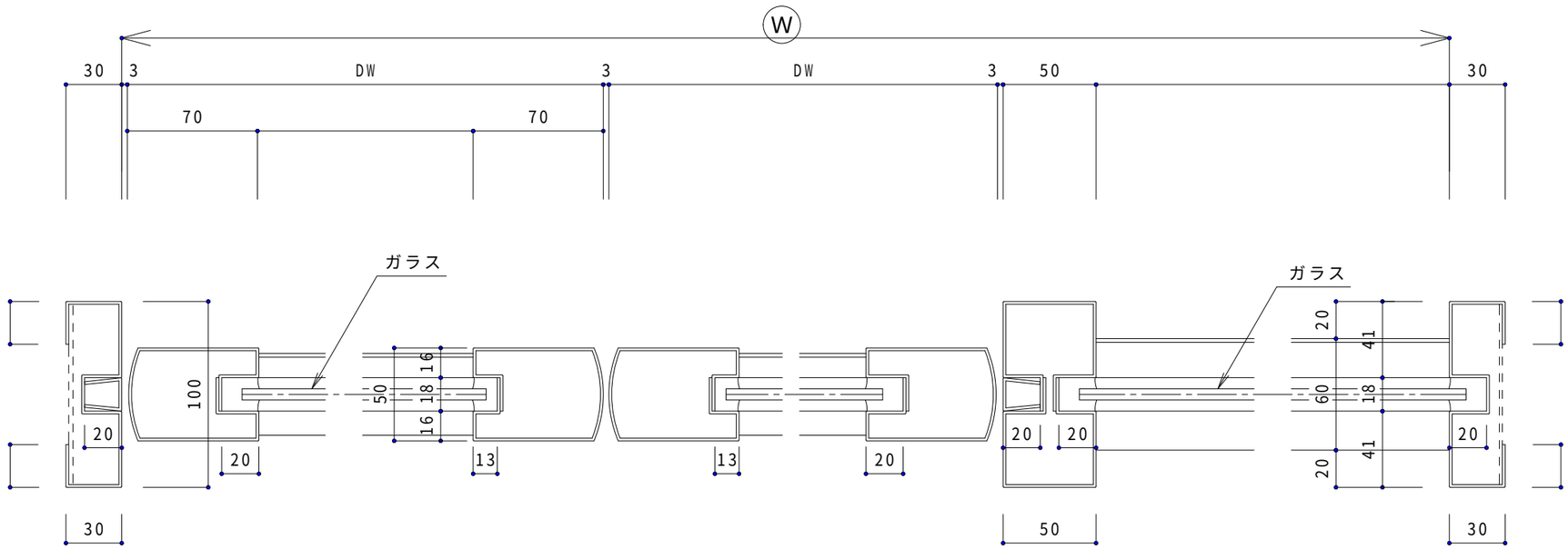
W
30
3
DW
3
DW
3
50
30
70
70
ガラス
ガラス
100
50
16
18
16
20
20
13
13
20
20
20
20
41
60
18
41
20
20
30
50
30

扉部詳細

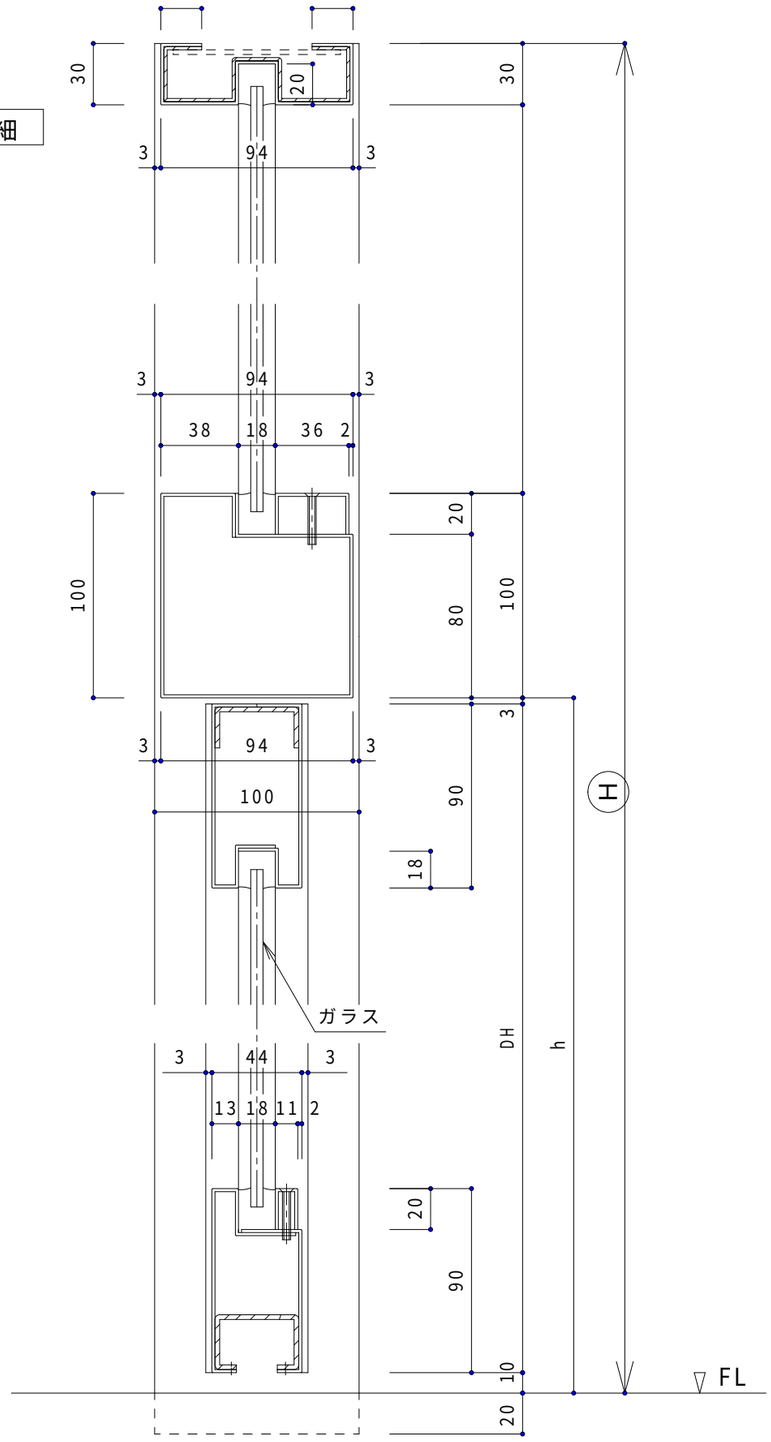

袖部詳細

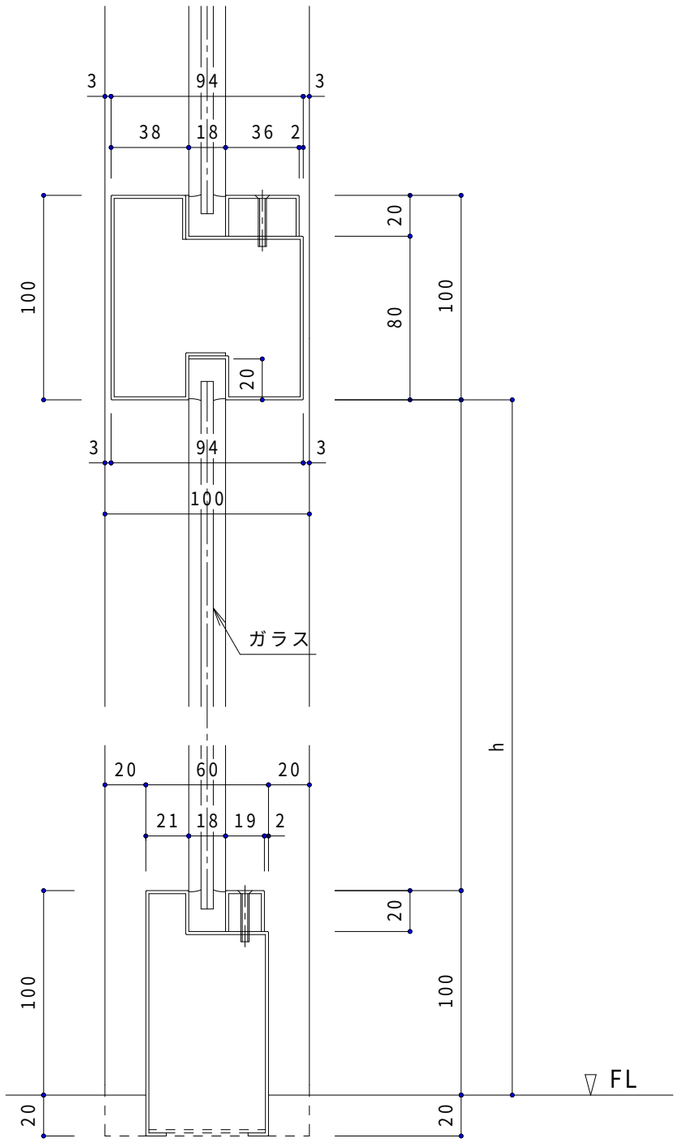

BX 文化シヤッター

WF-5-03　框扉　ランマ付
片袖ＦＩＸ付両開き扉(縦断面図)

2020/07/03